RACK CRUX 3 - 10"



DESCRIPTION

Le rack Crux 3 est le support mural de la gamme d'armoires barpa. La meilleure manière de profiter pleinement de cette armoire est d'utiliser les accessoires barpa, à acquérir séparément. Parfait pour des solutions polyvalentes telles que les petits réseaux.

NORMES APPLICABLES

- ANSI/EIA RS-310-D • IEC 60297-2
- DIN 41494 Parte 1 et 7

TAILOR MADE ROHS CRUX 3

SPÉCIFICATIONS

Matériau	Acier laminé SPCC à froid ; Profil de montage : 1,2 mm ; Autres : 1,0 mm
Capacité de Charge (kg)	30
Couleur	Noir (RAL9004)
Connexion à la terre	Oui
Famille de produits	Série Crux
Indice de Protection	IP20
IK	08

CARACTÉRISTIQUES

Déjà monté
Entrée de câbles sur le couvercle supérieur et le panneau inférieur
Sens d'ouverture de la porte modifiable, angle d'ouverture supérieur à 180 degrés
Porte avant en verre
Panneau mural pour une installation facile, verrouillé de l'intérieur avec vis pour éviter les vols ou les chutes accidentelles
Installation standard 10" avec pré-installation de ventilation

INFORMATIONS SUR LES COMMANDES

		Produit				Paquet	
Code	U	Largeur (mm)	Longueur (mm)	Hauteur (mm)	Dimensions (mm)	Poids (kg)	EAN
82361080000	8	300	236,4	441	300x300x411	8.5	5608445014122

Ce document a été créé par et appartient à barpa. Il est interdit de le reproduire en tout ou partie sans mentionner son propriétaire, tout comme de modifier son contenu ou son contexte. Toutes les spécifications sont sujettes à modification sans préavis.
Les photographies et les schémas sont purement illustratifs.
Plus d'informations: info@barpa.eu ou in www.barpa.fr

RACK CRUX 3 - 10"

DESSIN TECHNIQUE (mm)

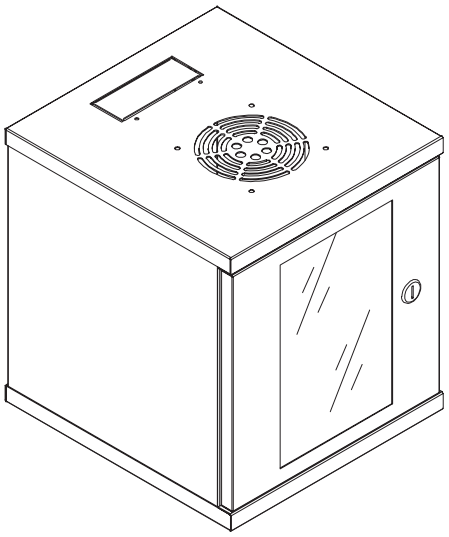

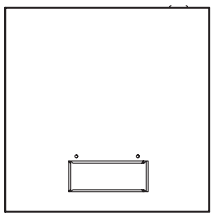

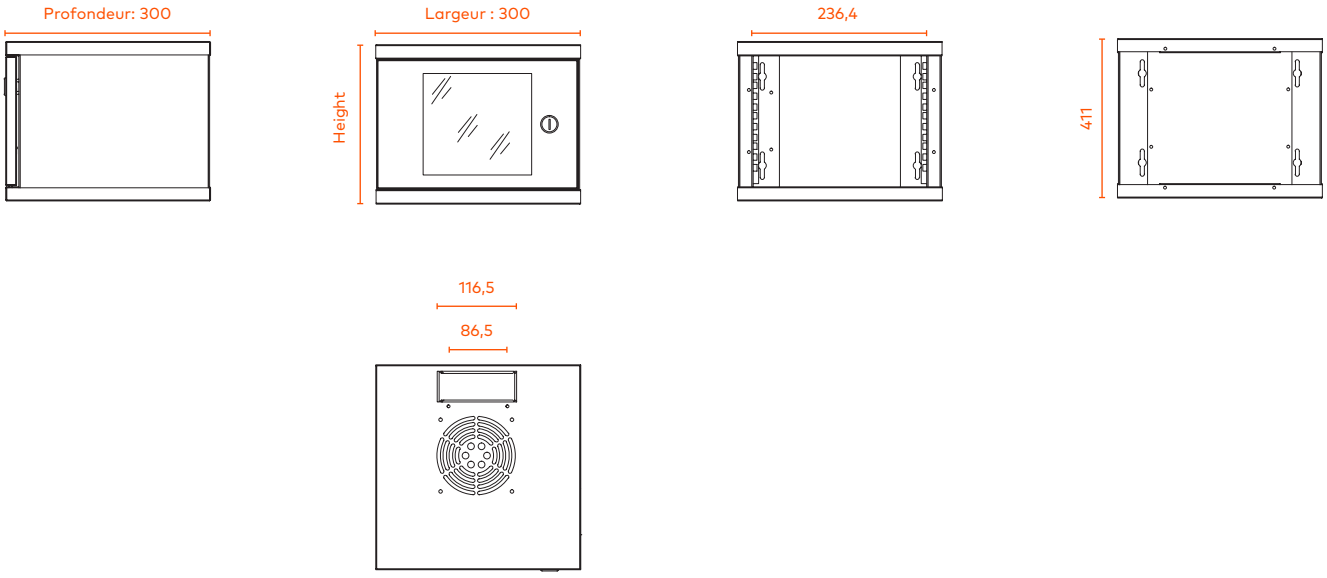

Ce document a été créé par et appartient à barpa. Il est interdit de le reproduire en tout ou partie sans mentionner son propriétaire, tout comme de modifier son contenu ou son contexte. Toutes les spécifications sont sujettes à modification sans préavis.
Les photographies et les schémas sont purement illustratifs.
Plus d'informations: info@barpa.eu ou in www.barpa.fr

EMBALLAGE

Les images incluses sont uniquement à titre indicatif.
Chez barpa, nous attachons une grande importance à la qualité de nos emballages pour garantir la protection et la facilité d'utilisation de nos produits.



TAILOR MADE

Pour commander un rack assemblé, ajoutez "M" à la fin du code.
Merci de spécifier cela dans votre demande.

Ce document a été créé par et appartient à barpa. Il est interdit de le reproduire en tout ou partie sans mentionner son propriétaire, tout comme de modifier son contenu ou son contexte. Toutes les spécifications sont sujettes à modification sans préavis.
Les photographies et les schémas sont purement illustratifs.
Plus d'informations: info@barpa.eu ou in www.barpa.fr