VENTILATEUR - FICHE TECHNIQUE

Posted on 26-06-2024 by barpaadminuser

barpa

VENTILATEUR DE REFROIDISSEMENT

DESCRIPTION

Ce ventilateur de refroidissement barpa est compatible avec toute la gamme d'armoires. Parfait pour ajuster la température interne de l'armoire.

ROHS CE

CARACTÉRISTIQUES

Tension d'entrée (V)	220VAC, 50Hz
Dimensions (mm)	120x120x38
Température de fonctionnement (°C)	-10 à +50
Niveau sonore (dB)	24.9
Débit d'air (m^3/s)	84.6

INFORMATIONS LOGISTIQUES

		Carton	
Code	Poids Unitaire (kg)	Dimensions (mm)	Quantité (un)
82390501010	0,486	530x305x310	40

DESSIN TECHNIQUE (mm)

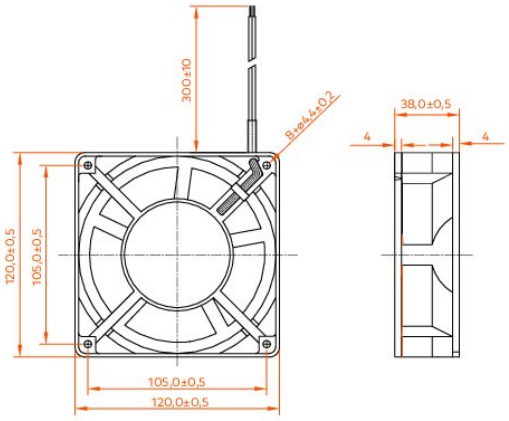

Ce document a été créé par et appartient à barpa. Il est interdit de le reproduire en tout ou partie sans mentionner son propriétaire, tout comme de modifier son contenu ou son contexte. Toutes les spécifications sont sujettes à modification sans préavis.
Les photographies et les schémas sont purement illustratifs.
Plus d'informations: info@barpa.eu ou in www.barpa.fr